TUNYO

東洋PR行星轉向器

TUNYO PR RLANET BOGIE

PROFESSIONAL MANUFACTURER OF POWER TRANSMISSION

DESIGN PHILOSOPHY: To follow the law, but always beyond.

BUSINESS PHILOSOPHY: Design for customer demand , dedication for customer satisfaction

PR型號說明 PR General information of pseries

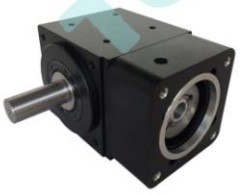

PR	S	60	–	5
系列名稱	輸出形式 S:單軸輸出 D:雙軸輸出 K:孔輸出	框號 40 60 90 120		減速比 1 2 3 5

尺寸說明 Size specification

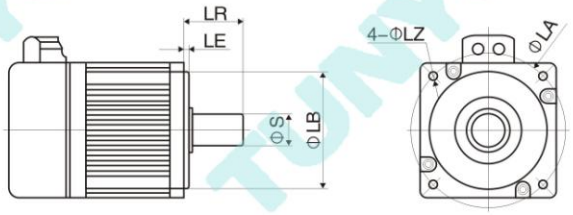

ΦS × LR	ΦLB × LE	4–ΦLZ–ΦLA
電機“輸出軸”相關尺寸 ΦS:電機軸直徑 LR:包括凸臺的長度	電機“安裝凸臺”相關尺寸 ΦLB:凸臺直徑 LE:凸臺深度	電機“安裝孔”相關尺寸 4:安裝孔數量，一般爲4個 Φ LZ:安裝孔的直徑(注意螺紋孔時爲M) ΦLA:安裝孔分度圓(虛擬圓)直徑

PR行星轉向器性能資料

◆ 減速機性能資料

減速機型號	PR40	PR60	PR90	PR120
外框尺寸	□42	□60	□90	□120
額定輸出扭矩	15N.m	30N.m	60N.m	95N.m
最大輸出扭矩	2倍額定輸出扭矩			
額定輸入扭矩	1500rpm	1000rpm		
最大輸入扭矩	2000rpm			
減速比	2、3	1、2、3、5		
背隙	背隙可調			
容許徑向負載	300N.m	500N.m	1200N.m	2400N.m
容許軸向負載	150N.m	200N.m	500N.m	1200N.m
輸入軸徑	≦11/≦12(mm)	14/≦16(mm)	≦19/≦24(mm)	≦32(mm)
轉動慣量	0.02kg・[cm]	0.06kg・[cm]	0.4kg・[cm]	0.8kg・[cm]
扭轉剛性	1.2Nm/arc min	1.5Nm/arc min	5Nm/arc min	15Nm/arc min
額定壽命	10000h(額定負載及額定輸入轉速條件下)			
效率	95%			
工作溫度	-10℃~80℃			
旋轉方向	與輸入軸相反			
防護等級	IP65			
潤滑方式	脂潤滑			
安裝方向	任意方向			
噪音	≦62dB(A)	≦65dB(A)	≦65dB(A)	≦65dB(A)
重量	0.7kg	1.3kg	4.1kg	8kg

PRS 單軸輸出 行星減速機 減速比: 1 : 1 ~ 5 輸出扭矩:15~95N.m

外形尺寸 Dimension

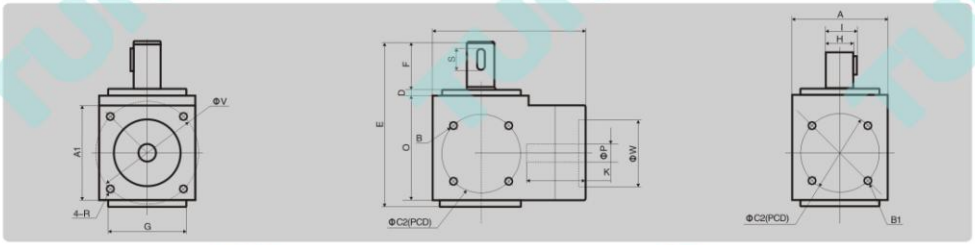

[unit:mm]

尺寸 \ 型號	PRS40	PRS60	PRS90	PRS120
A	42.5	60	90	115
A1	42.5	60	90	115
B	4-M3深4	4-M4深5	4-M5深8	4-M8深12
B1	4-M3深4	4-M4深5	4-M5深8	4-M8深12
B2	4-M3深6	4-M5深10	4-M6深12	4-M8深16
C	48	70	100	145
C1	42	46	70	113.14
C2	35	36	60	113.14
D	3	3	3	4
E	74	97	136.5	170
F	21	27	35	46
G	36	52	80	110
G1	68	98	129	161.5
H	12	14	19	25
I	13.5	16	21.8	28
K	26	34	41	59
O	47	64	93.5	115
S	10	16	25	30
T	4	5	6	8
X	21.25	30	45	57.5

PRD 雙 軸 輸 出 行 星 減 速 機
減速比: 1 : 1 ~ 5
輸出扭矩:15~95N.m

外形尺寸 Dimension

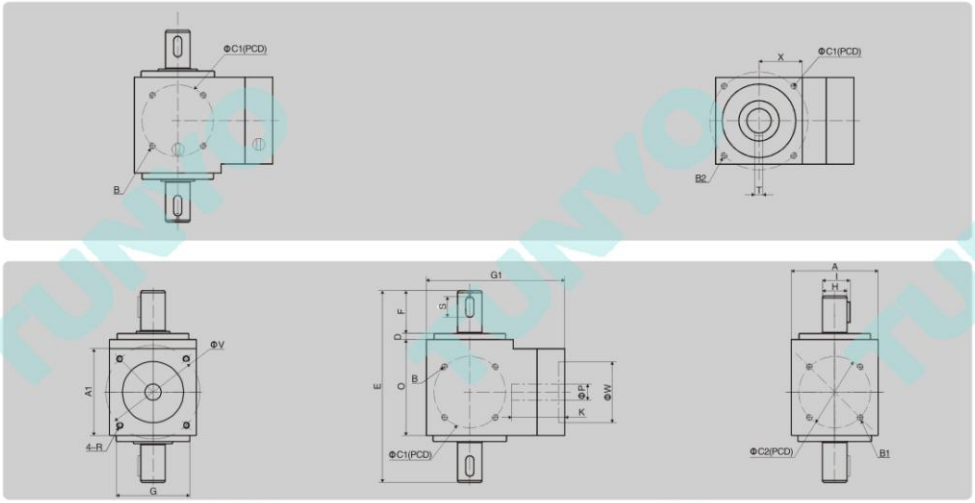

[unit:mm]

尺寸 \ 型號	PRD40	PRD60	PRD90	PRD120
A	42.5	60	90	115
A1	42.5	60	90	115
B	4-M3深4	4-M4深5	4-M5深8	4-M8深12
B1	4-M3深4	4-M4深5	4-M5深8	4-M8深12
B2	4-M3深6	4-M5深10	4-M6深12	4-M8深16
C	48	70	100	145
C1	42	46	70	113.14
C2	35	36	60	113.14
D	3	3	3	4
E	94	125	170	215
F	21	27	35	46
G	36	52	80	110
G1	68	98	129	161.5
H	12	14	19	25
I	13.5	16	21.8	28
K	26	34	41	59
O	47	64	93.5	115
S	10	16	25	30
T	4	5	6	8
X	21.25	30	45	57.5

PRK 孔輸出 行星減速機
減速比: 1 : 1 ~ 5
輸出扭矩:15~95N.m

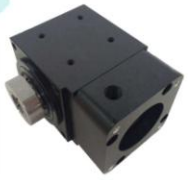

外形尺寸 Dimension

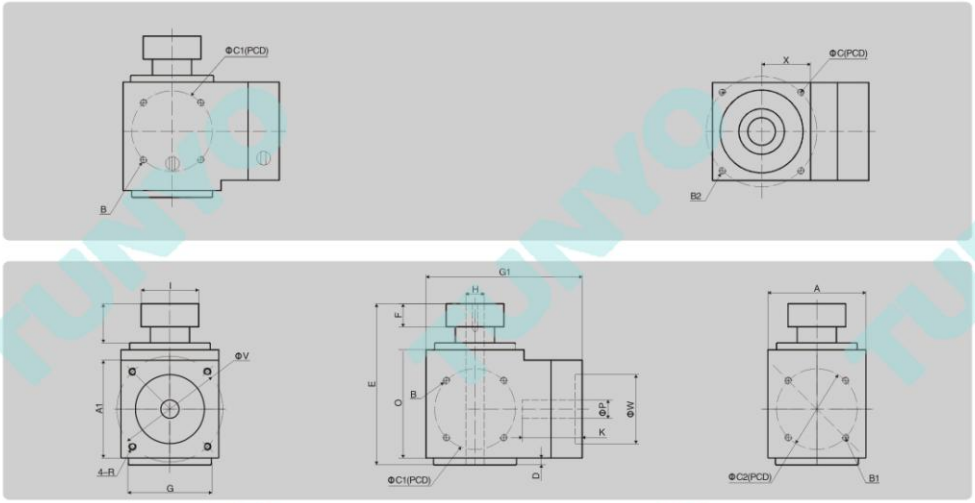

[unit:mm]

尺寸 \ 型號	PRK40	PRK60	PRK90	PRK120
A	42.5	60	90	115
A1	42.5	60	90	115
B	4-M3深4	4-M4深5	4-M5深8	4-M8深12
B1	4-M3深4	4-M4深5	4-M5深8	4-M8深12
B2	4-M3深6	4-M5深10	4-M6深12	4-M8深16
C	48	70	100	145
C1	42	46	70	113.14
C2	35	36	60	113.14
D	3	3	3	4
E	65.5	88	125	148
F	8	10	11.5	16
G	36	52	80	110
G1	68	98	129	161.5
H	8	14	20	25
I	25	34	45	57
K	26	34	50	59
O	47	64	93.5	115
T	12.5	18	25	24
X	21.25	30	45	57.5